OSA1
1:100

A - A
1:100

C - C
1:20

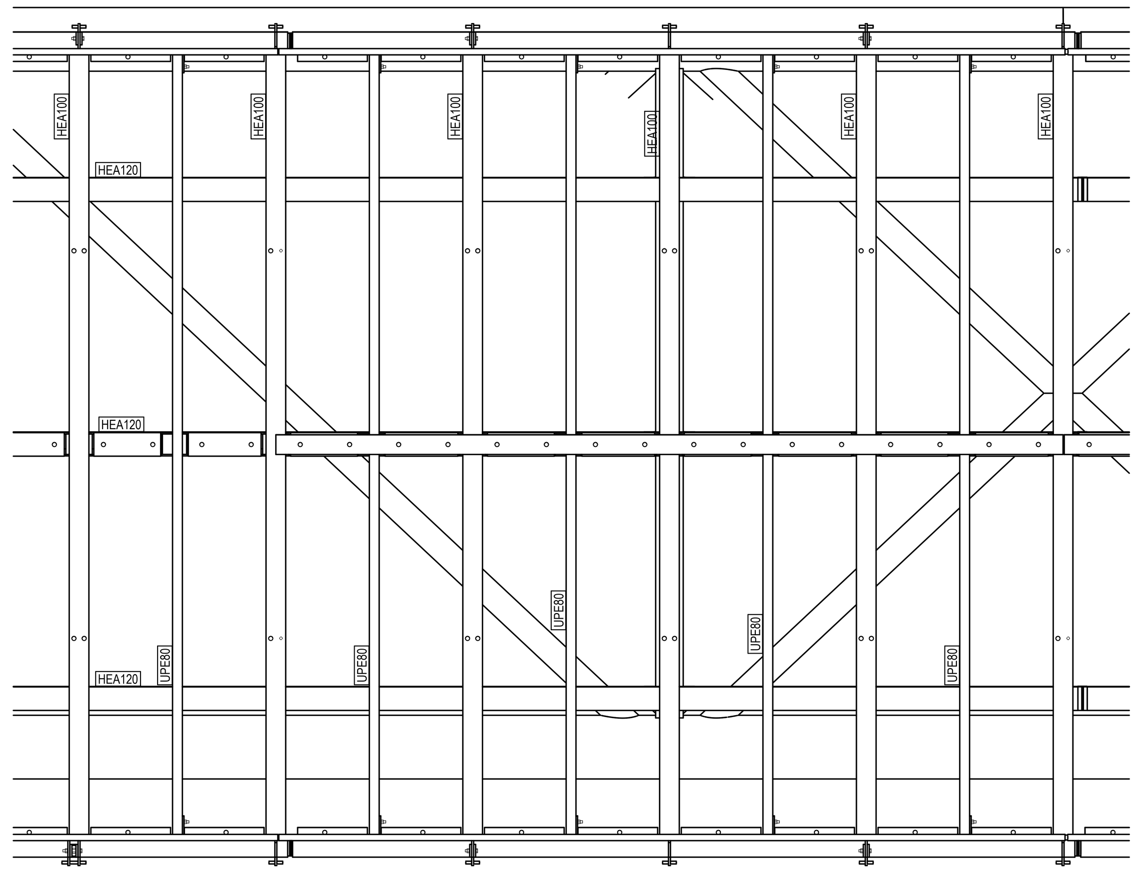

B - B
1:20

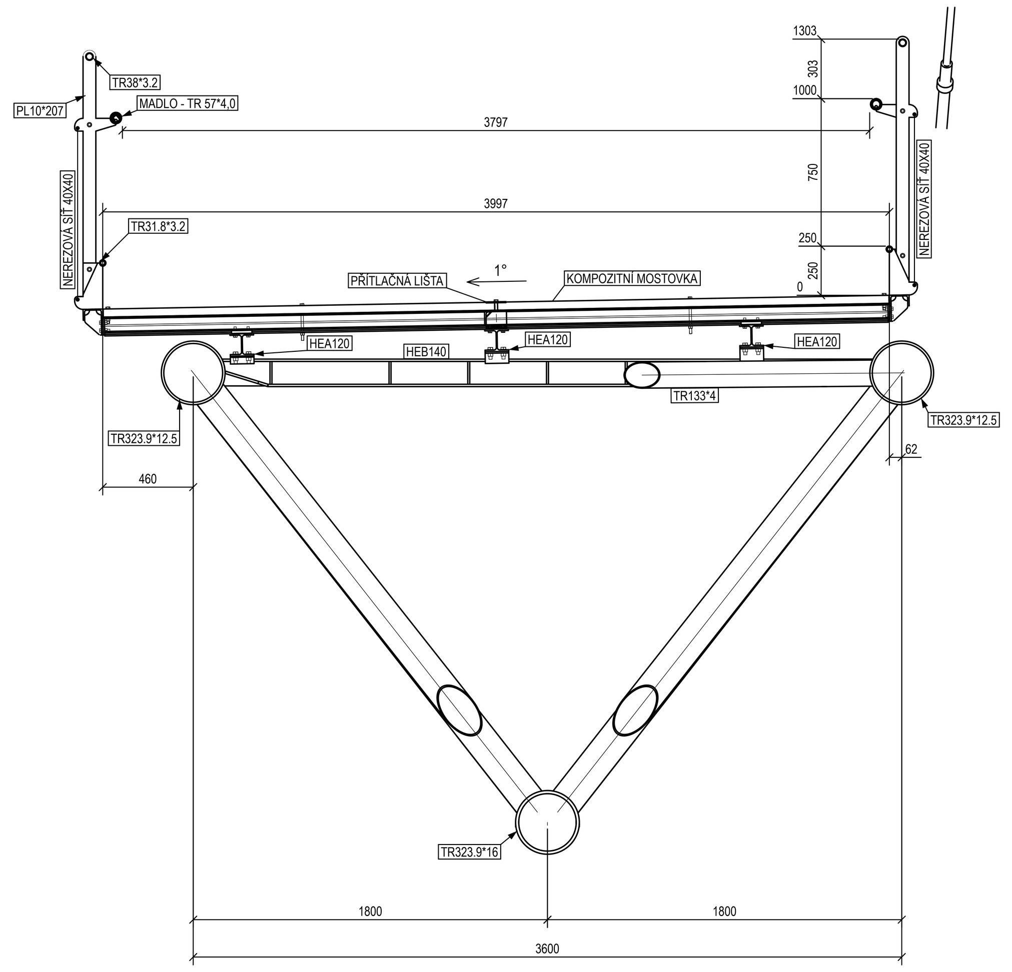
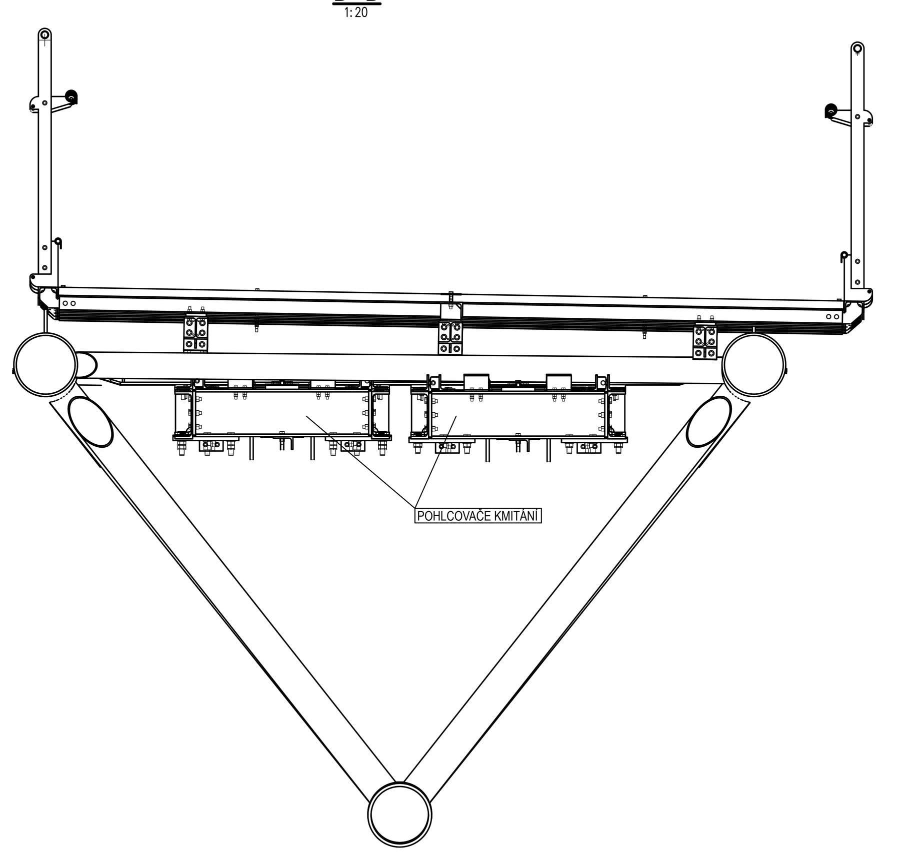
D - D
1:20